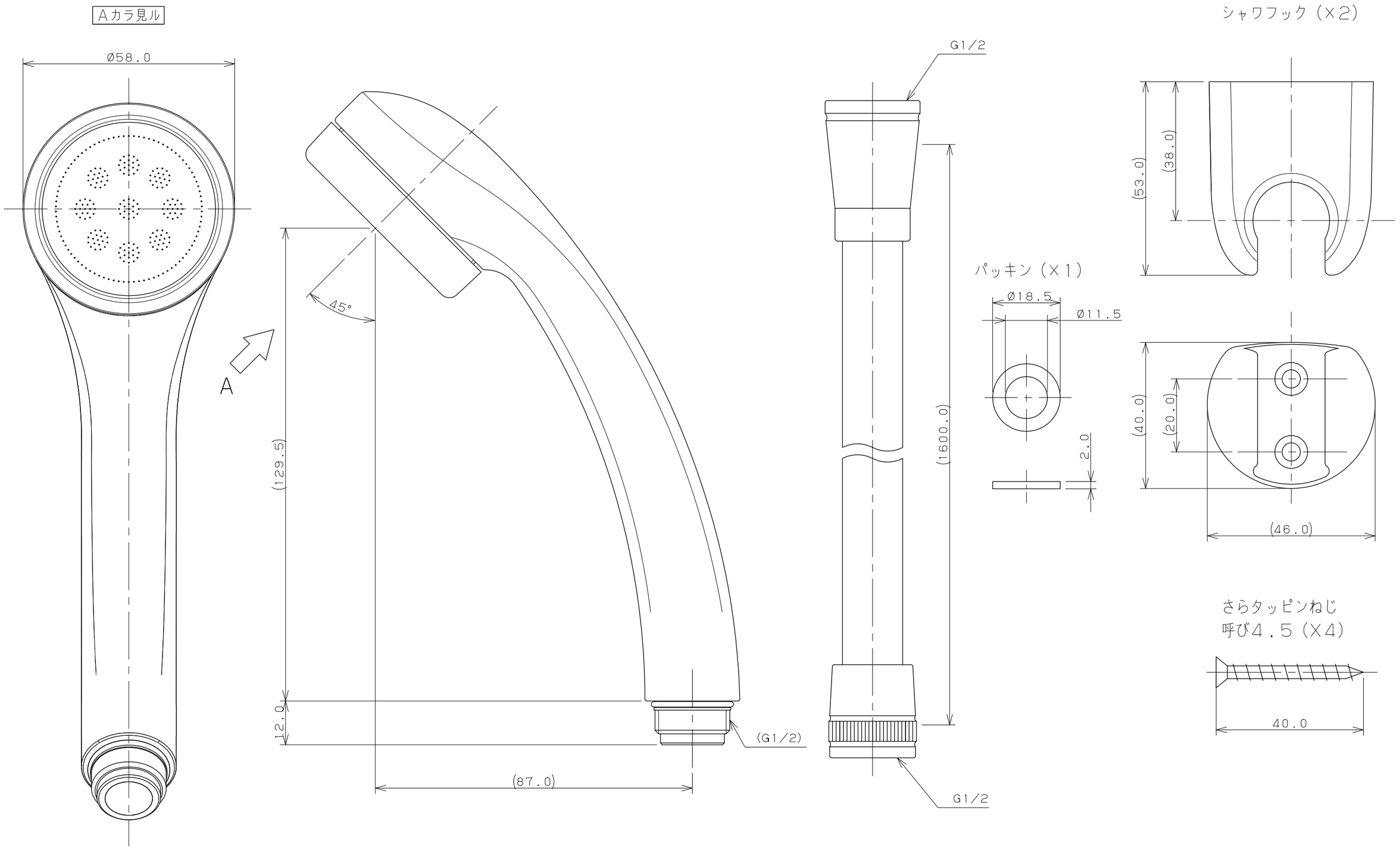

注：（　）内寸法は参考寸法である。

	単位mm	尺度	1/1	製図	検図	承認	品番
				小川	渡辺	中嶋	
KAKUDAI				2013年12月24日 作成			品名 ハンドシャワセット
				図番 CSBATHSHOWER12A			

A3