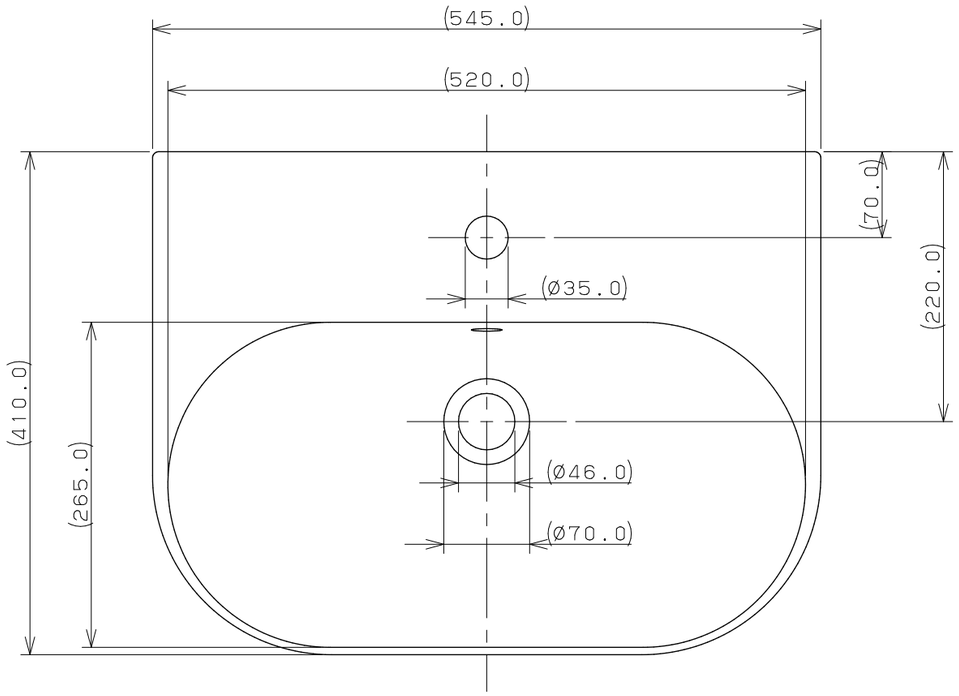

カウンター切込寸法

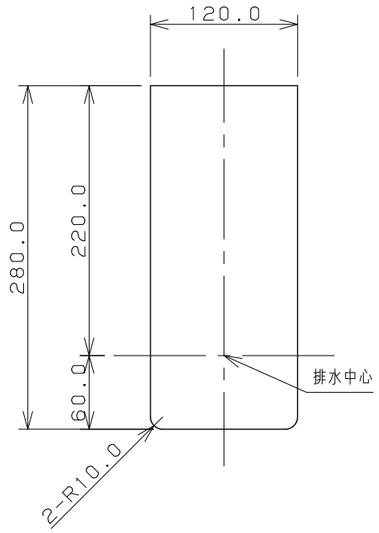

取付金具

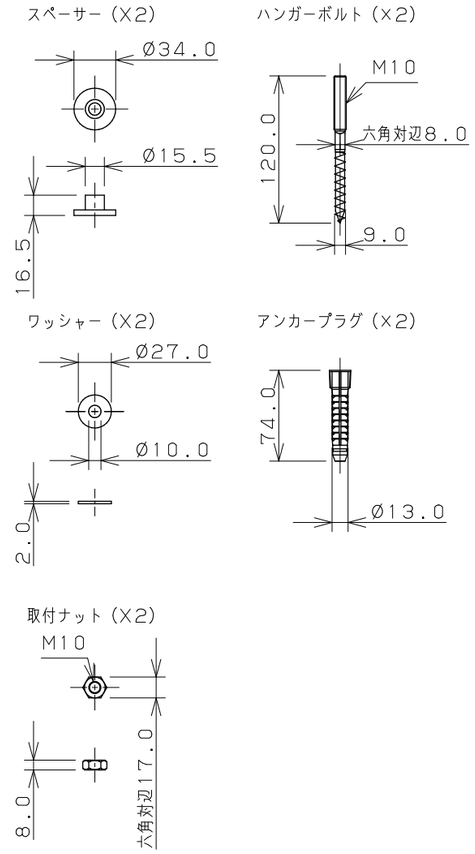

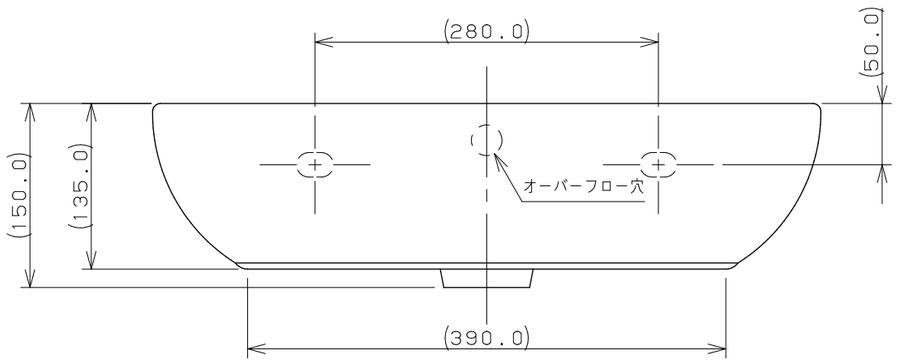

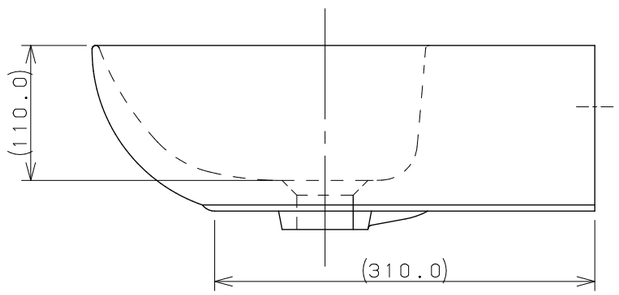

※1　（　）内寸法は参考寸法である。
※2　容量4.0L・重量14.0kg
※3　WL面にあてて施工すること。
※4　カウンターと組合わせる場合も壁固定をすること。
※5　製品取付下地は、製品の使用に十分耐えられるような構造、材質を準備してください。

	単位mm	尺度	1/5	製図	検図	承認	品番 #LY-493235
KAKUDAI				梶川	甲藤	祝	品名 角型洗面器
				2021年03月08日 作成			

A3